PORTUGAL

PL

SUBWING 700

INSTRUKCJA OBSŁUGI I INSTALACJI

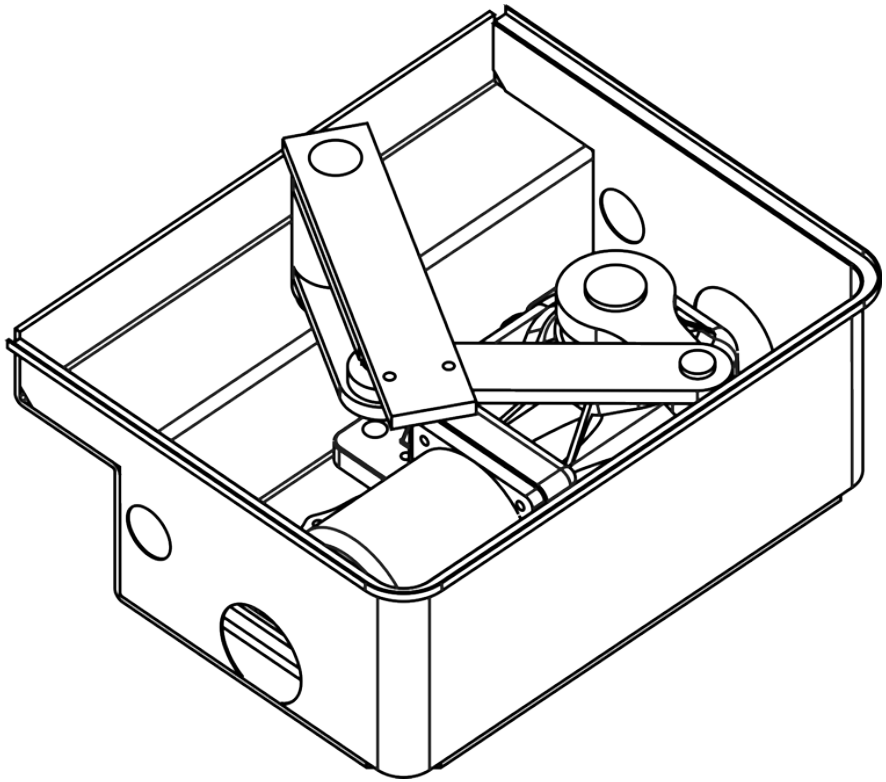

Motorline® PROFESSIONAL

V2.1
REV. 08/2022

00. SPIS TREŚCI

INDEKS

01. INSTRUKCJE BEZPIECZEŃSTWA 1B

02. NAPĘD SUBWING

SCHEMAT OKABLOWANIA 4A

PRZYKŁADOWA INSTALACJA 4A

SPECYFIKACJA TECHNICZNA 4B

WYMIARY 4B

03. INSTALACJA

KĄT OTWARCIA SKRZYDŁA 5A

INSTALACJA OBUDOWY PODZIEMNEJ 5B

MONTAŻ SIŁOWNIKA I RAMIENIA 6A

MONTAŻ RAMIENIA DO SKRZYDŁA BRAMY 6B

ROZBLOKOWANIE AWARYJNE 7A

MONTAŻ OGRANICZNIKÓW KRAŃCOWYCH (OPCJA) 7A

04. ROZWIĄZYWANIE PROBLEMÓW

KLIENCI INDYWIDUALNI I INSTALATORZY 7B

01. INSTRUKCJE BEZPIECZEŃSTWA

UWAGA:

CE	Produkt jest certyfikowany zgodnie ze standardami bezpieczeństwa Wspólnoty Europejskiej (WE).
RoHS	Produkt jest zgodny z dyrektywą Parlamentu Europejskiego i Rady Europy 2011/65 /UE z dnia 8 czerwca 2011 r. w sprawie ograniczenia stosowania niektórych niebezpiecznych substancji w sprzęcie elektrycznym i elektronicznym.
	(Dotyczy krajów z systemami recyklingu). To oznaczenie na produkcie lub w instrukcji wskazuje, że nie należy wyrzucać produktu i akcesoriów elektronicznych (np. ładowarek, kabli USB, materiałów elektronicznych, elementów sterujących itp.) razem z innymi odpadami domowymi po zakończeniu okresu użytkowania. Aby uniknąć możliwej szkody dla środowiska lub zdrowia ludzkiego wynikającej z niekontrolowanego wyrzucania odpadów, należy oddzielić te przedmioty od innych rodzajów odpadów i poddać je recyklingowi w sposób odpowiedzialny, aby promować ponowne wykorzystanie zasobów materiałowych. Użytkownicy indywidualni powinni skontaktować się ze sprzedawcą, u którego zakupili produkt lub z Krajową Agencją Środowiska, aby uzyskać szczegółowe informacje na temat tego, gdzie i jak mogą oddać produkt do bezpiecznego dla środowiska recyklingu. Użytkownicy biznesowi powinni skontaktować się ze sprzedawcą i sprawdzić warunki umowy zakupu. Tego produktu i jego akcesoriów elektronicznych nie należy mieszać z innymi odpadami komercyjnymi.
	Oznakowanie to wskazuje, że produkt i akcesoria elektroniczne (np. ładowarka, kabel USB, materiały elektroniczne, elementy sterujące itp.) grożą porażeniem prądem przez bezpośredni lub pośredni kontakt z elektrycznością. Zachowaj ostrożność podczas obchodzenia się z produktem i przestrzegaj wszystkich procedur bezpieczeństwa zawartych w niniejszej instrukcji.

OGÓLNE OSTRZEŻENIA

- Niniejsza instrukcja zawiera bardzo ważne informacje dotyczące bezpieczeństwa i użytkowania. Przeczytaj uważnie wszystkie instrukcje przed rozpoczęciem procesu instalacji / użytkowania i przechowuj tę instrukcję w bezpiecznym miejscu, aby w razie potrzeby można było z niej skorzystać.
- Ten produkt jest przeznaczony do użytku wyłącznie zgodnie z opisem w niniejszej instrukcji. Wszelkie inne działania, które nie zostały wymienione w instrukcji, są wyraźnie zabronione, ponieważ mogą uszkodzić produkt i narazić ludzi na poważne obrażenia.
- Niniejsza instrukcja jest przeznaczona przede wszystkim dla wyspecjalizowanych instalatorów i nie zwalnia użytkownika z odpowiedzialności za przeczytanie „Norm użytkownika" w celu zapewnienia prawidłowego działania produktu.
- Instalacja i naprawa produktu mogą być wykonywane przez wykwalifikowanych i wyspecjalizowanych instalatorów, aby upewnić się, że każda procedura jest przeprowadzana zgodnie z obowiązującymi przepisami i normami. Nieprofesjonalnym i niedoświadczonym użytkownikom wyraźnie zabrania się podejmowania jakichkolwiek działań, chyba że wyspecjalizowani instalatorzy wyraźnie tego zażądają.
- Instalacja musi być często weryfikowana pod kątem wyważenia, zużycia kabli, sprężyn, zawiasów, kół, wsporników i innych części mechanicznych.
- Nie używaj produktu, jeśli konieczna jest naprawa lub regulacja.
- W przypadku konserwacji, czyszczenia lub wymiany części produkt musi być odłączony od zasilania. Dotyczy to również działań, które wymagają otwarcia pokrywy produktu.
- Użytkowanie, czyszczenie i konserwacja tego produktu mogą być wykonywane przez każdą osobę w wieku ośmiu lat i starszą oraz osoby, których zdolności fizyczne, sensoryczne lub umysłowe są niższe, lub przez osoby nie posiadające wiedzy o produkcie, pod warunkiem, że znajdują się pod nadzorem oraz zostały poinstruowane przez osoby z doświadczeniem w zakresie bezpiecznego użytkowania produktu, które rozumieją związane z tym ryzyko i niebezpieczeństwo.
- Dzieci nie powinny bawić sie produktem, otwierać urządzeń, aby uniknąć mimowolnego uruchomienia drzwi lub bramy z napędem.

OSTRZEŻENIA DLA INSTALATORÓW

- Przed rozpoczęciem procedur instalacyjnych upewnij się, że masz wszystkie urządzenia i materiały niezbędne do ukończenia instalacji produktu.
- Należy uwzględnić wskaźnik ochrony (IP) i temperaturę pracy, aby upewnić się, że jest ona odpowiednia dla miejsca instalacji.
- Przekaż użytkownikowi instrukcję obsługi produktu i poinformuj go, jak należy postępować w nagłych przypadkach.
- Jeśli napęd jest zainstalowany na bramie z przejściem dla pieszych, mechanizm blokujący drzwi musi być zainstalowany, gdy brama jest w ruchu.
- Nie należy instalować produktu „do góry nogami" lub mocować przy pomocy elementów nie utrzymujących jego wagi. W razie potrzeby należy dołożyć dodatkowe mocowania w punktach strategicznych, aby zapewnić bezpieczeństwo napędu.
- Nie instaluj produktu w miejscach zagrożonych wybuchem.
- Urządzenia zabezpieczające muszą chronić zagrożone obszary przed zmiażdżeniem, ucięciem i uruchomieniem napędu bramy.
- Sprawdź, czy elementy, które mają być zautomatyzowane (bramy, drzwi, okna, żaluzje itp.) są w pełni sprawne, wyrównane i wypoziomowane. Sprawdź również, czy niezbędne mechaniczne ograniczniki znajdują się w odpowiednich miejscach.
- Centrala sterująca musi być zainstalowana w miejscu zabezpieczonym przed deszczem, wilgocią, kurzem i szkodnikami.
- Należy poprowadzić wszystkie kable elektryczne przez rurki ochronne, aby zabezpieczyć je przed zniszczeniami mechanicznymi, głównie na kablu zasilającym. Należy pamiętać, że wszystkie kable muszą być wprowadzone do centrali od dołu.
- Jeżeli napęd ma zostać zainstalowany na wysokości powyżej 2,5 m od

- podłoża, minimalne wymagania bezpieczeństwa i ochrony zdrowia dotyczące pracowników reguluje dyrektywa 2009/104/WE Parlamentu Europejskiego i Rady z dnia 16 września 2009 r.
- Zamocuj trwałą etykietę ręcznego odblokowania jak najbliżej mechanizmu odblokowującego.
- Zabezpieczenia zasilania jak wyłącznik czy bezpiecznik muszą być podłączone do skrzynki elektrycznej na przewodach stałych zgodnie z zasadami instalacji.
- Jeśli instalowany produkt wymaga zasilania 230 V lub 110 VAC, upewnij się, że podłączono go do panelu elektrycznego z uziemieniem.
- Produkt jest zasilany tylko niskim napięciem (tylko przy silnikach 24V).

OSTRZEŻENIA DLA UŻYTKOWNIKÓW

- Jeśli produkt ma kontakt z substancjami płynnymi a nie jest do tego przystosowany, musi być niezwłocznie odłączony od zasilania, aby uniknąć zwarć oraz należy skonsultować się z serwisem.
- Upewnij się, że instalator dostarczył ci instrukcję produktu i poinformował cię, jak postępować z produktem w nagłych wypadkach.
- Jeśli napęd wymaga naprawy lub modyfikacji, odblokuj go, wyłącz zasilanie i nie używaj go, dopóki nie zostaną spełnione wszystkie warunki bezpieczeństwa.
- W przypadku zadziałania bezpiecznika zlokalizuj usterkę i usuń ją przed wymianą bezpiecznika. Jeżeli usterki nie da się naprawić zgodnie z instrukcją, skontaktuj się z instalatorem.
- Podczas pracy obszar działania bramy musi być wolny.
- Nie wykonuj żadnych działań na elementach mechanicznych lub zawiasach, jeśli produkt jest w ruchu.

ODPOWIEDZIALNOŚĆ

- Dostawca nie ponosi żadnej odpowiedzialności, jeżeli:
  - Awaria lub uszkodzenie produktu są wynikiem nieprawidłowej instalacji lub konserwacji!
- Podczas instalacji, użytkowania i konserwacji produktu nie są przestrzegane normy.
- Nie są przestrzegane instrukcje zawarte w niniejszej intsrukcji obsługi.
- Uszkodzenie zostało spowodowane przez nieautoryzowane modyfikacje. W takim przypadku gwarancja zostaje unieważniona.

MOTORLINE ELECTROCELOS SA.
Travessa do Sobreiro, nº29
4755-474 Rio Côvo (Santa Eugénia)
Barcelos, Portugal

SYMBOLE LEGENDY

- Ważne uwagi bezpieczeństwa

- Pomocne informacje

- Informacje dotyczące programowania

- Informacje dotyczące potencjometru

- Informacje dotyczace złącz

- Informacje o przyciskach

SCHEMAT OKABLOWANIA

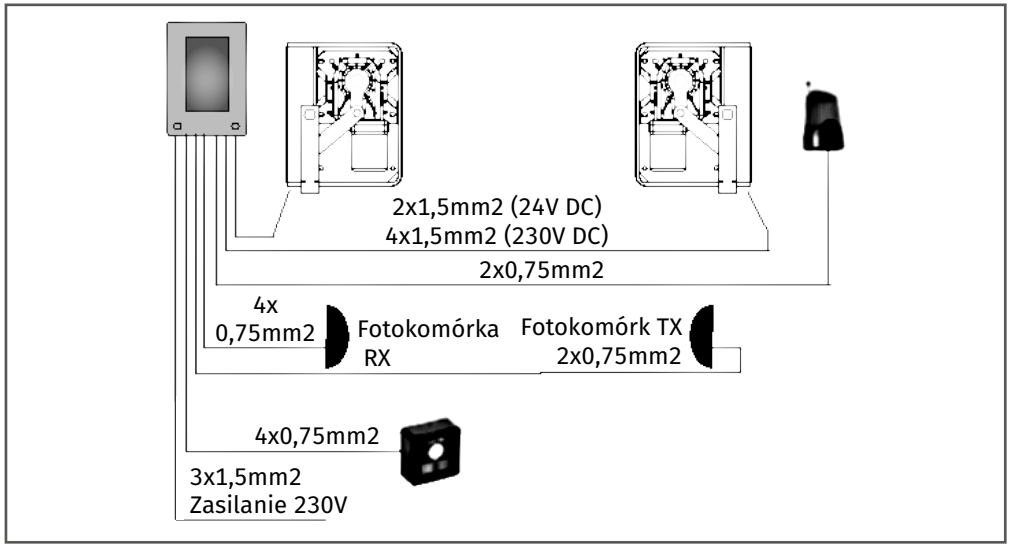

PRZYKŁADOWA INSTALACJA

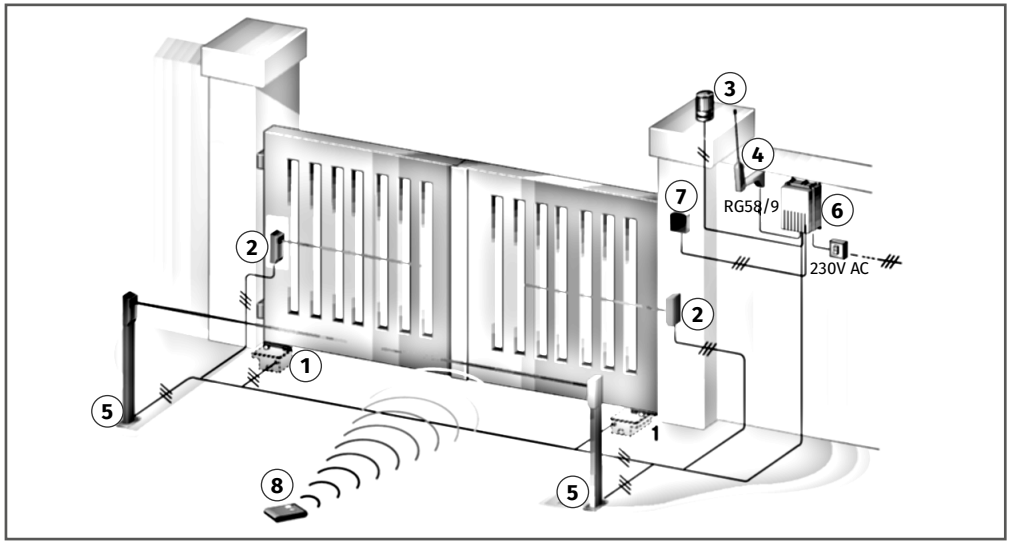

1 • Siłownik
2 • Fotokomórki zewnętrzne
3 • Lampa sygnalizacyjna
4 • Antena
5 • Fotokomórki wewnętrzne
6 • Centrala sterująca
7 • Stacyjka kluczykowa
8 • Pilot FALK

SPECYFIKACJA TECHNICZNA

	24V	230V
• Max waga skrzydła	500 Kg	
• Max długość skrzydła	2,50 m	
• Zasilanie	24V DC	230V AC
• Moc	50W	280W
• Obroty silnika	1800 obr/min	1400 obr/min
• Kondensator	-	12,5µF
• Rozblokowanie awaryjne	Na klucz	
• Temperatura pracy	-25°C/+55°C	
• Waga	10Kg	
• Klasa ochrony	IP67	
• Czas otwarcia do kąta 90°	16 s	
• Siła uderzenia	250Nm	
• Pobór prądu	3A	1,5A

WYMIARY

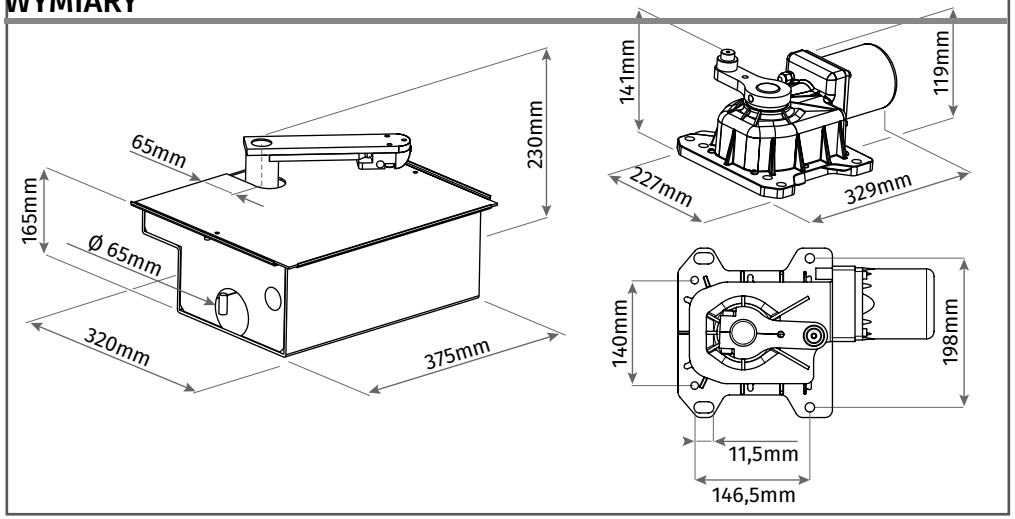

KĄT OTWARCIA SKRZYDŁA

Ustal wymagany kąt otwarcia.

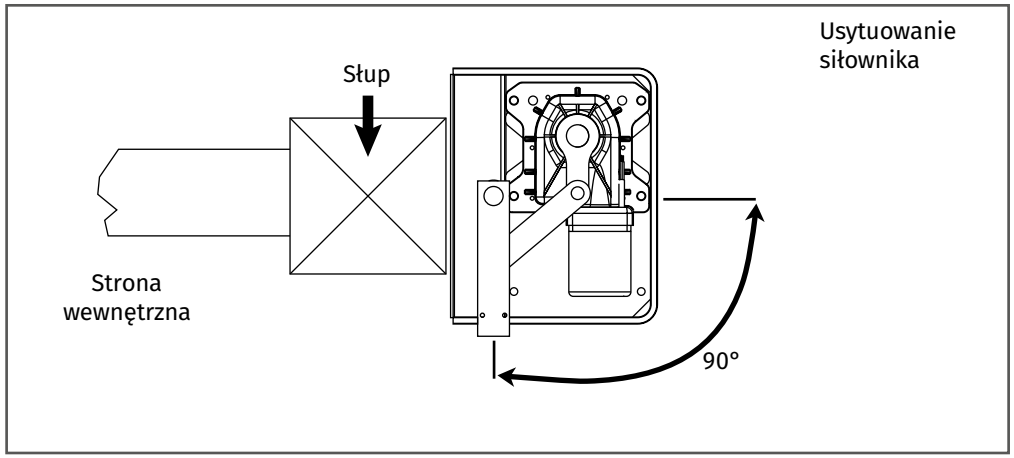

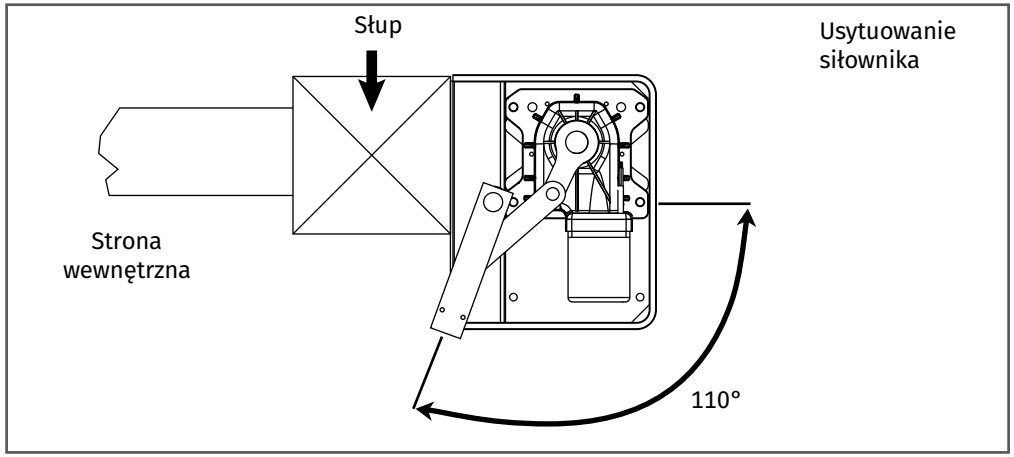

INSTALACJA OBUDOWY PODZIEMNEJ

1 • Przygotuj wykop (biorąc pod uwagę wymiary wskazane na rys.) do osadzenia obudowy podziemnej (C1).

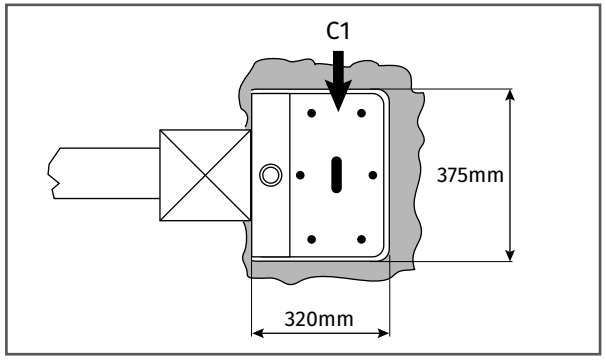

2 • Wprowadź rurę odprowadzającą wodę do przygotowanego otworu (F1).

3 • Wprowadź przewód zasilający do otworu (F2).

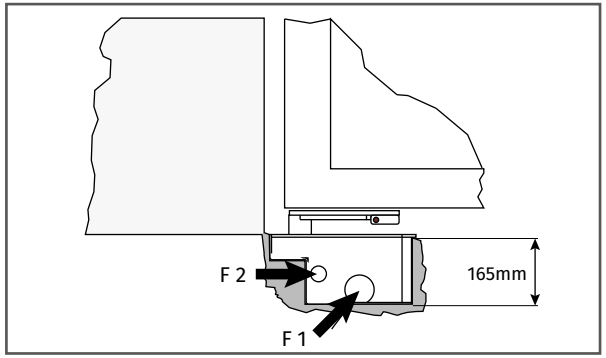

UWAGA: Osadzając obudowę podziemną pamiętaj o minimalnej odległości między słupem a osią zawiasu bramy.

4 • Zalej betonem obudowę i zaczekaj do pełnego zastygnięcia, następnie zamontuj siłownik z ramieniem.

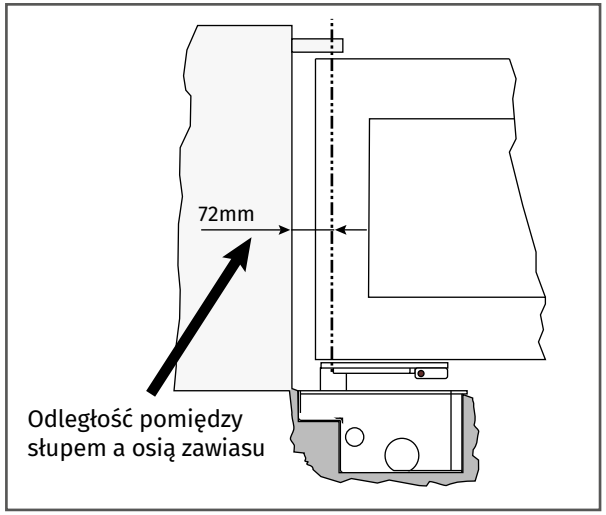

MONTAŻ SIŁOWNIKA I RAMIENIA

1 • Osadź siłownik w obudowie podziemnej I zamocuj za pomocą dostarczonych śrub.

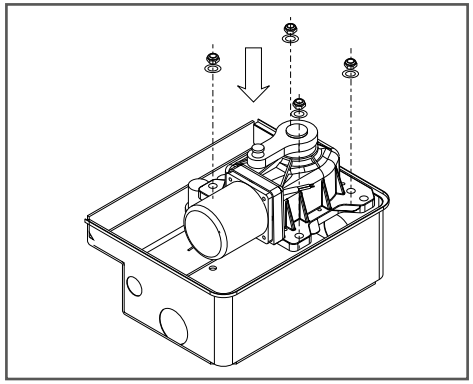

2 • Osadź kulę łożyskującą na wystającym wałku a następnie osadź ramię (L1).

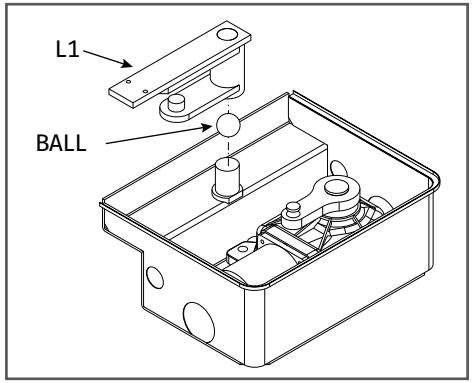

3 • Osadź ramię (L2) pomiędzy ramionami (L3) i (L1).

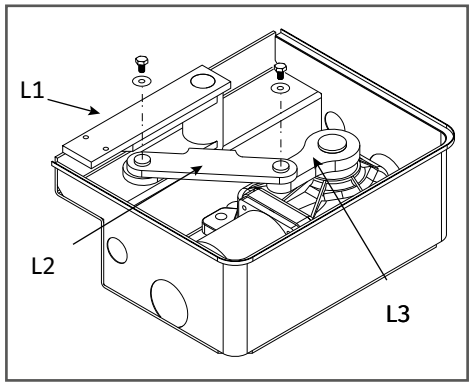

MONTAŻ RAMIENIA DO SKRZYDŁA BRAMY

Osadź I przykręć pokrywę górną za pomocą dostarczonych śrub.

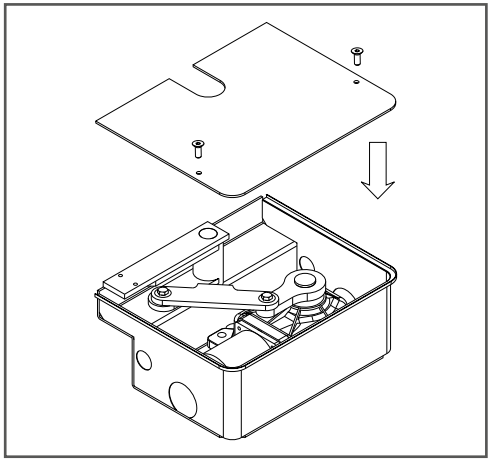

Ustaw skrzydło bramy i ramię (L1) tak, aby były w tej samej pozycji. Zamocuj ramię do skrzydła bramy (przez spawanie lub przykręcenie).

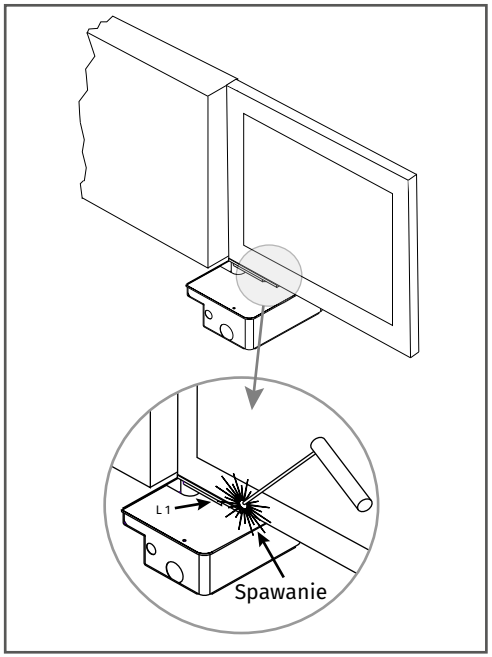

03. INSTALACJA

ROZBLOKOWANIE AWARYJNE

Umieść dostarczony klucz rozblokowania awaryjnego (C) w otworze (V) znajdujący się w ramieniu L1 I przekręć go.

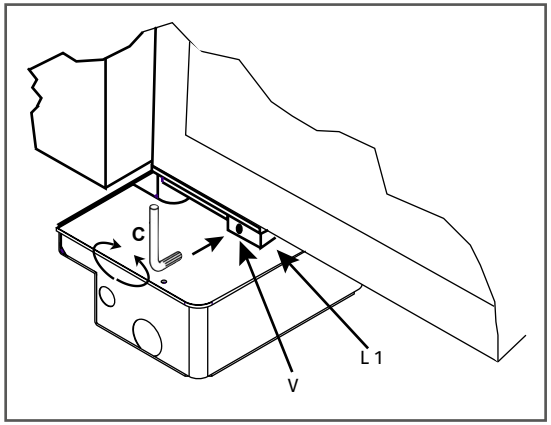

MONTAŻ OGRANICZNIKÓW KRAŃCOWYCH (OPCJA)

Zainstaluj i wyreguluj mechaniczne ograniczniki krańcowe w ustalonych pozycjach.

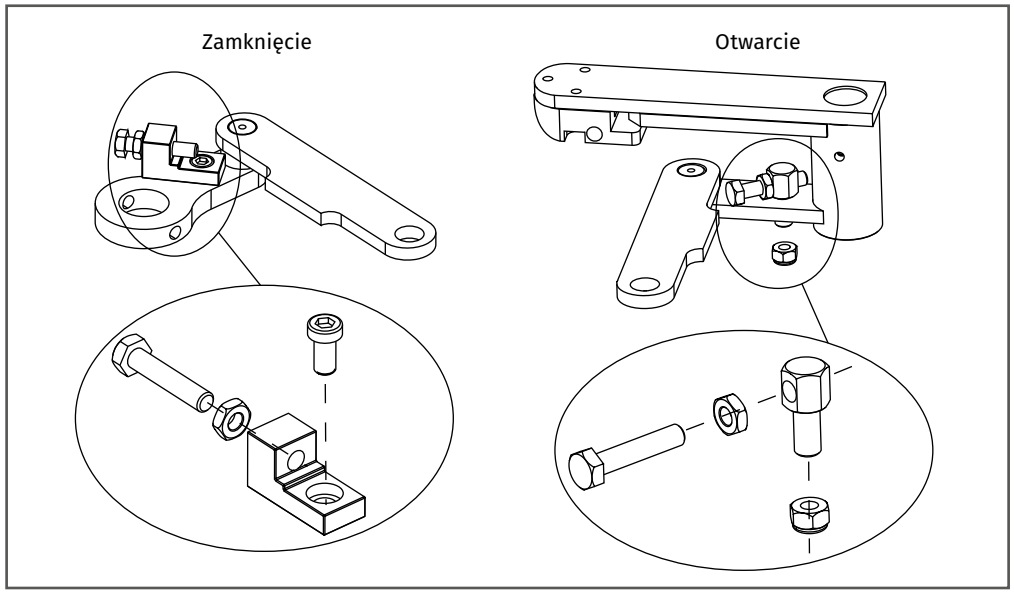

04. ROZWIĄZYWANIE PROBLEMÓW

KLIENCI INDYWIDUALNI I INSTALATORZY

Problem	Przyczyna	Rozwiązanie
• Brama nie reaguje na pilota oraz stacyjkę kluczykową	• Brak zasilania 230V	• CSprawdź doprowadzone zasilanie
	• Aktywny STOP awaryjny	• Sprawdź podłączone urządzenia awaryjne typu STOP. Jeżeli nie używasz wejścia STOP zainstaluj w tym miejscu mostek.
	• Spalony bezpiecznik	• Zastąp go nowym o tej samej wartości
	• Przewód siłownika odłączony lub uszkodzony	• Podłącz przewody do odpowiednich zacisków lub wymień przewód.
	• Fotokomórki są aktywowane przez przeszkodę	• Sprawdź połączenie, usuń wszystkie problemy
• Brama nie reaguje na pilota ale działa przy wysterowaniu stacyjką kluczykową	• Pilot nie jest zaprogramowany lub ma słabą baterię	• Postępuj zgodnie z procedurami dodawania nowych pilotów lub wymień baterię w pilocie
• Brama staruje w kierunku otwieranie/zamykanie ale zatrzymuje się	• Siła siłownika (siłowników) jest niewystarczająca	• Zmień ustawienie siły w centrali sterującej
• Jedno skrzydło otwiera się a drugie zamyka	• Połączenie jest niepoprawne	• Zmień polaryzację siłownika który działa w przeciwnym kierunku od właściwego